文書No.	T4031R01	初 版	1997年10月 1日	改 訂	1998年 4月 7日	図面フォームA

製品図面

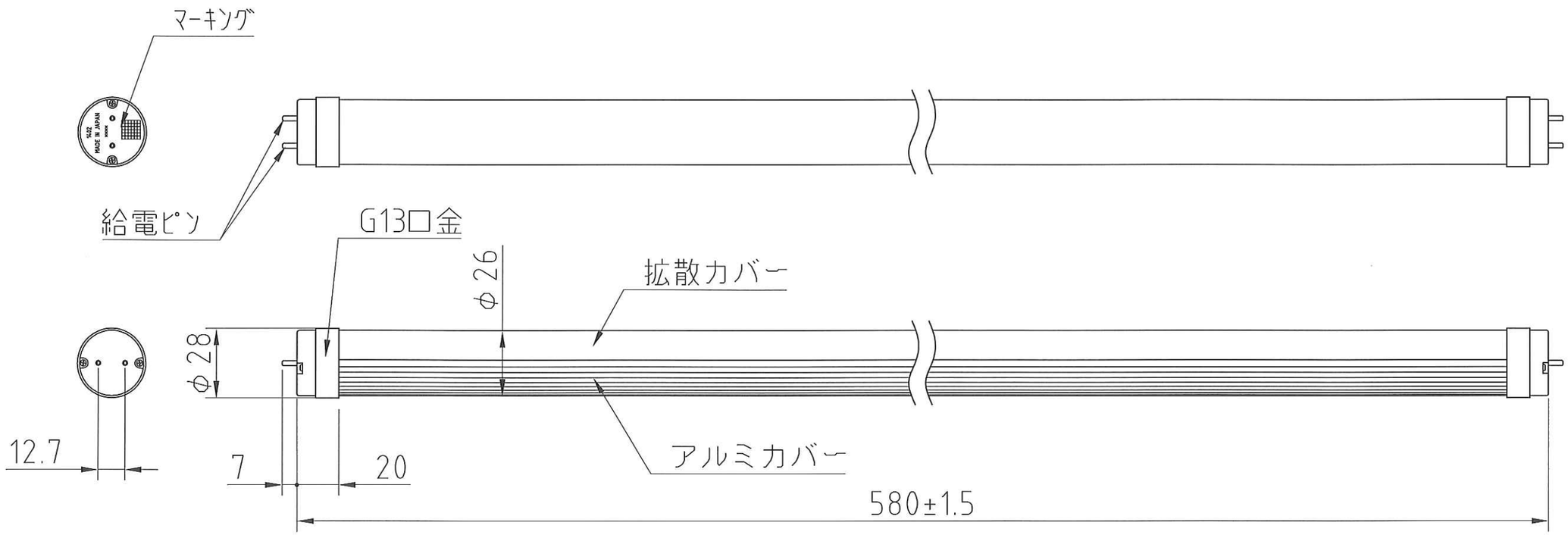

注記

1. 取扱い説明書をよくお読みのうえ、注意事項を守ってご使用ください。

特	性
定格電圧	AC100/200 V
定格消費電力	8(max8.8) W
全光束	1,000(min920) Lm
色 温 度	(6,500) K
設計寿命	40,000 H
重 量	220 g

消費電力はAC100V 50Hzでの値です。
設計寿命は周囲温度25℃環境下でのご使用の場合の値です。

記号 SYM	日 付 DATE	訂 正 事 項 DESCRIPTION

日 付 DATE	投影法 PROJECTION METHOD	承 認 APPROVED	検 図 CHECKED	設 計 ENGINEER	製 図 DRAWN
2020/02/25	第3角法	中川	下田		高井
尺 度 SCALE	公差 TOLERANCE				

フェニックス電機株式会社
PHOENIX ELECTRIC CO.,LTD

図 番 DRAWING No.	H00-91-2760
形 式 TYPE	LED
名 称 NAME	PHL20SSD/8-10