文書No.	T4031R01	初　版	1997年10月 1日	改　訂	1998年 4月 7日	図面フォームA

製品図面

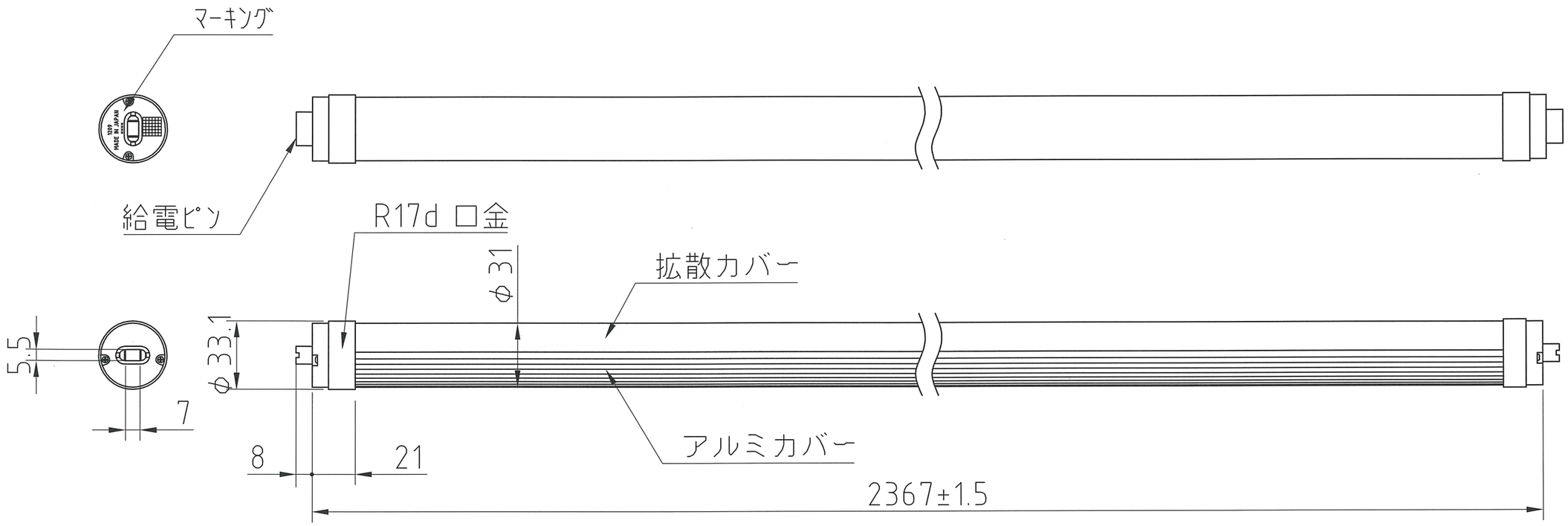

注記

1. 取扱い説明書をよくお読みのうえ、注意事項を守ってご使用ください。

特　　性	
定格電圧	AC100/200 V
定格消費電力	28(max30.8) W
全光束	4,600(min4,235) Lm
色　温　度	(5,000) K
設計寿命	40,000 H
重　量	670 g

消費電力はAC100V 50Hzでの値です。
設計寿命は周囲温度25℃環境下でのご使用の場合の値です。

記号 SYM	日付 DATE	訂　正　事　項 DESCRIPTION

日　付 DATE	投影法 PROJECTION METHOD	承　認 APPROVED	検　図 CHECKED	設　計 ENGINEER	製　図 DRAWN
2017/012/20	第３角法	木ヶ		下田	下田
尺　度 SCALE	公差 TOLERANCE				

フェニックス電機株式会社
PHOENIX ELECTRIC CO.,LTD

図　番 DRAWING No.	H00-91-2730
形　式 TYPE	LED
名　称 NAME	PHL11SN/28-46